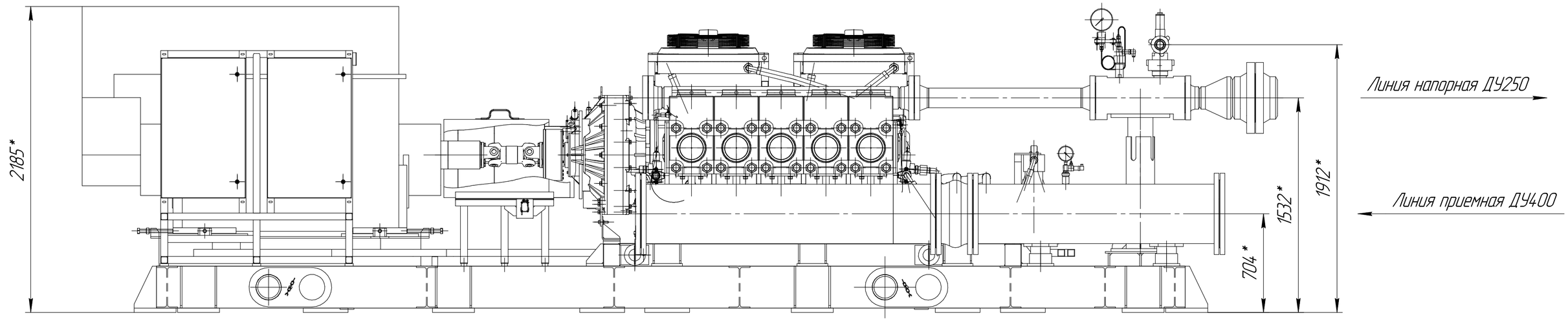
2185*
Линия напорная ДУ250
Линия приемная ДУ400
1912*
1532*
704*

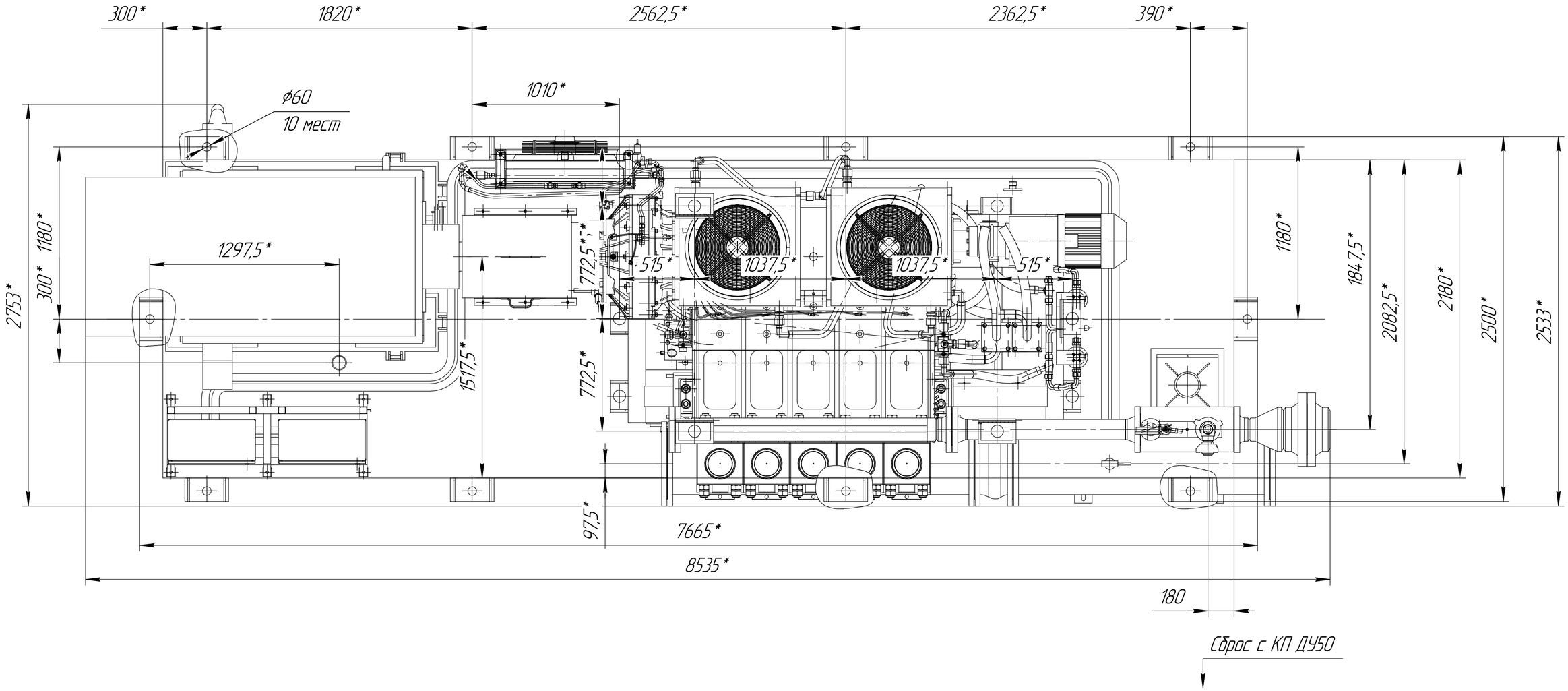
300*
1820*
2562,5*
2362,5*
390*
ϕ60
10 мест
1010*
2753*
300*
1180*
1297,5*
1517,5*
772,5*
772,5*
515*
1037,5*
1037,5*
515*
97,5*
7665*
8535*
1180*
184,7,5*
2082,5*
2180*
2500*
2533*
180
Сброс с КП ДУ50