СИН50.3.75.20.000 СБ

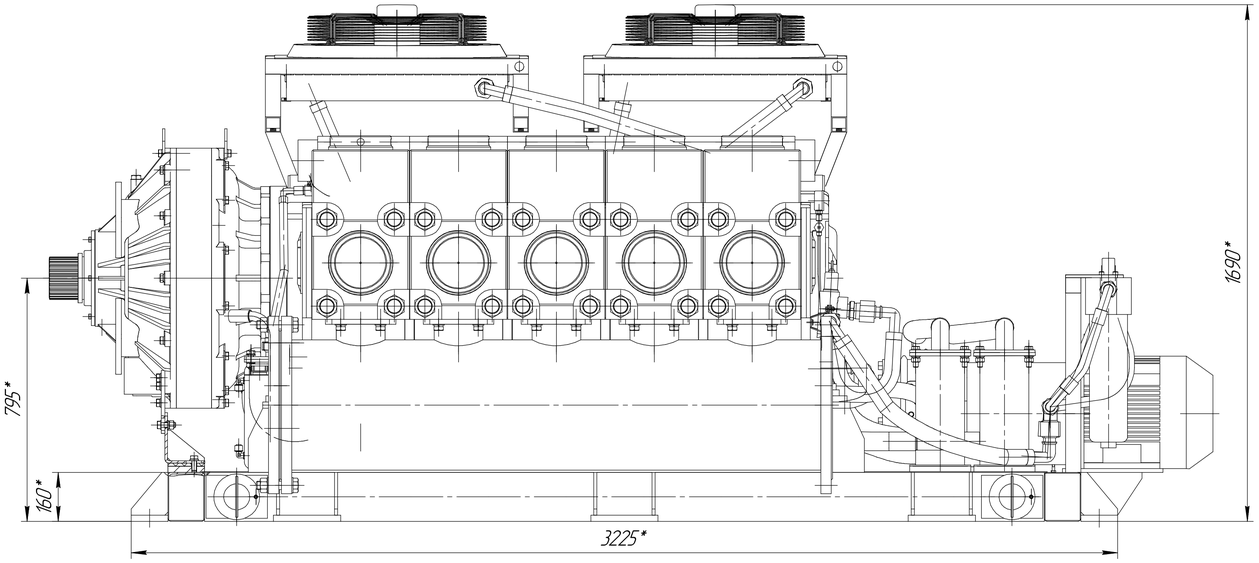

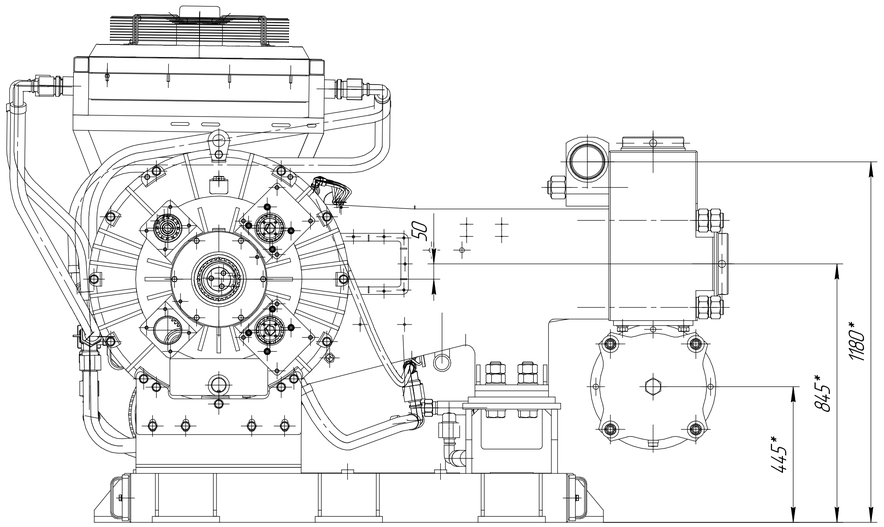

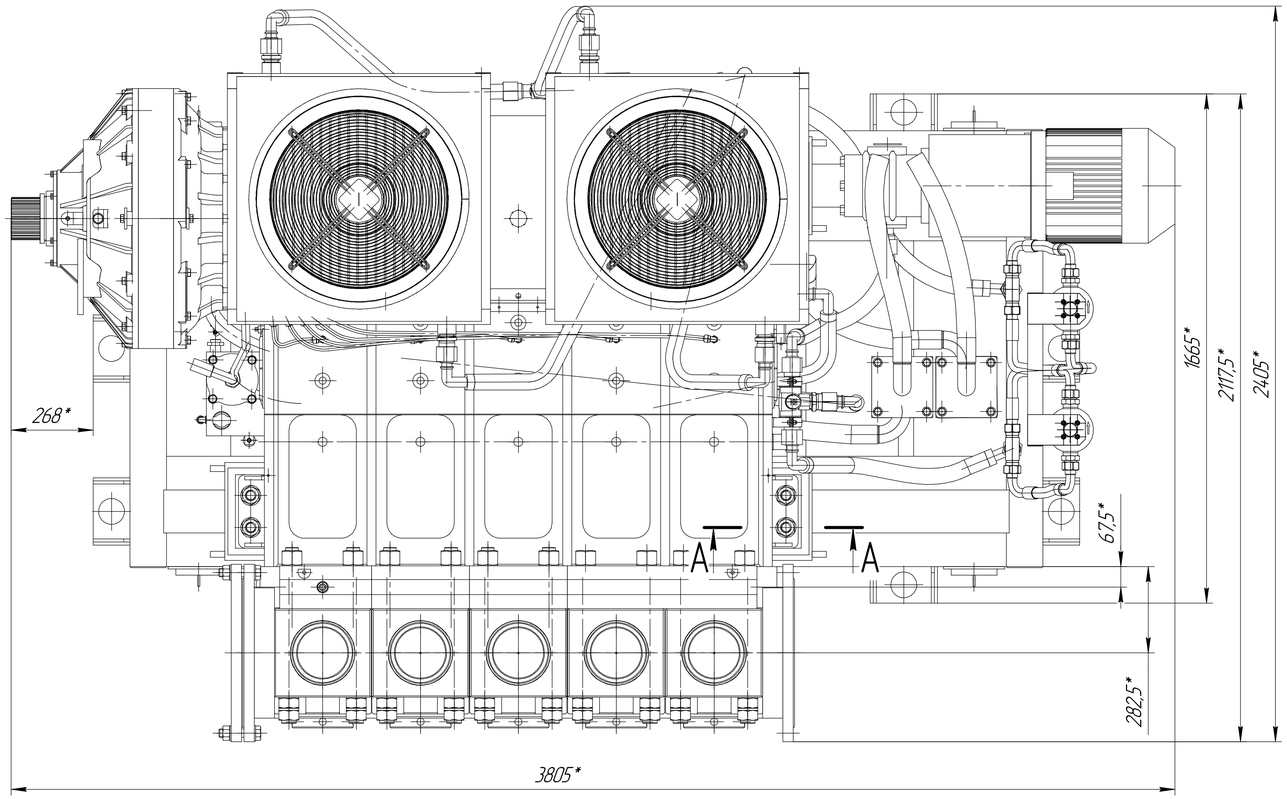

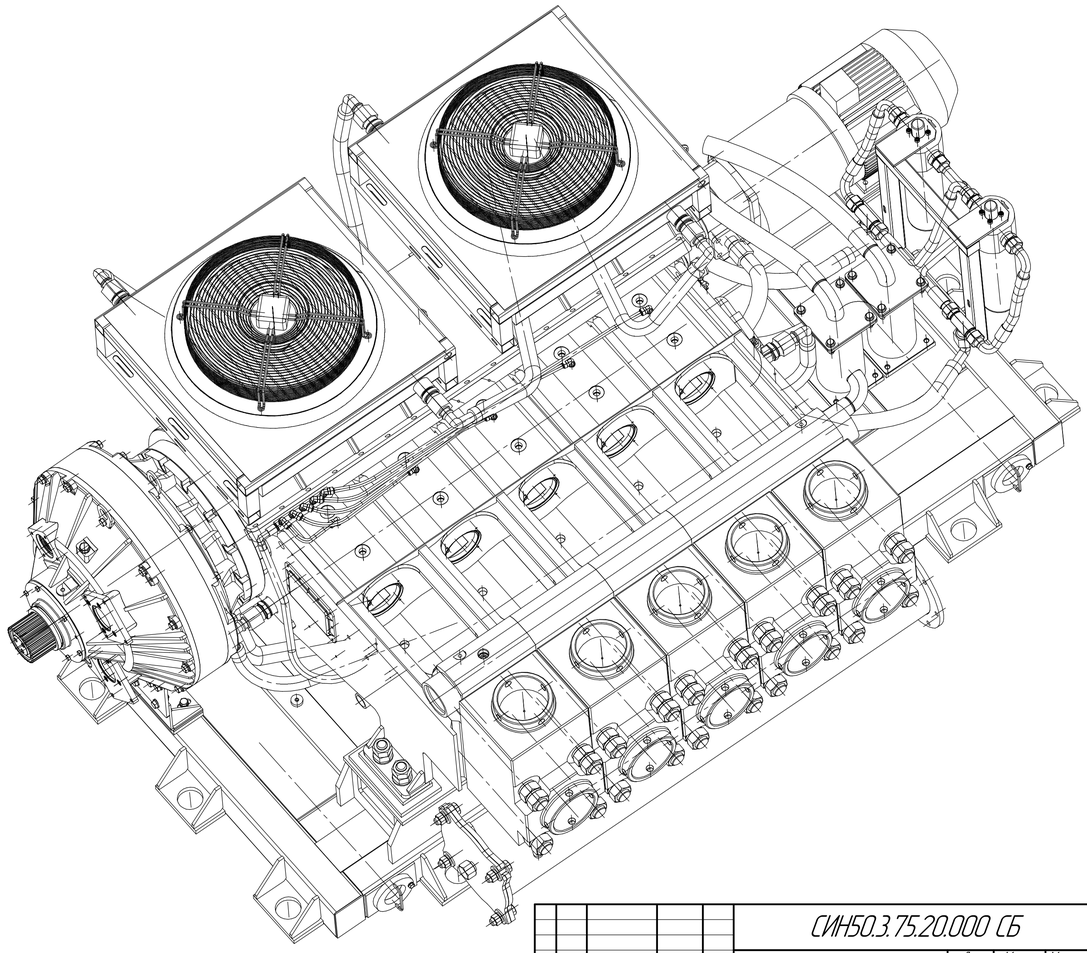

Изм.	Лист	№ докум.	Подп.	Дата	СИН50.3.75.20.000 СБ	
Разраб.					Насос СИН75 с редуктором СИН76 в сборе Сборочный чертеж	Лит. / Масса / Масштаб 8000 / 1:10
Пров.						
Т.контр.						Лист / Листов 1
Н.контр.						Синергия
Утв.						

Перв. примен.

Справ. №

Подп. и дата

Инв. № дубл.

Взам. инв. №

Подп. и дата

Инв. № подл.

Копировал

Формат А1